Развертка по стене (оси) 1

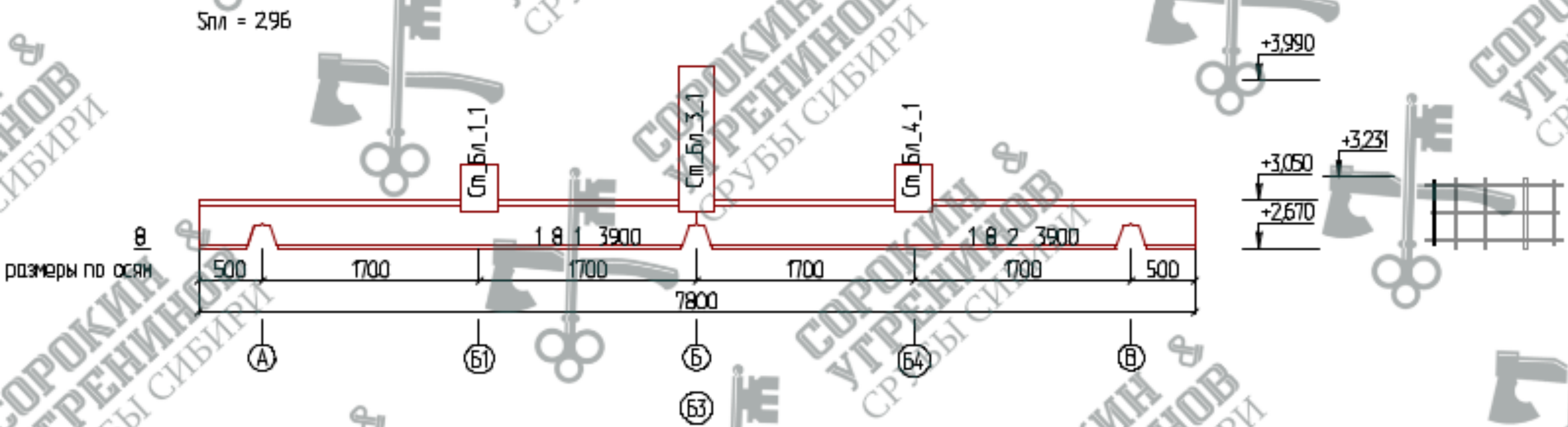

Развертка по стене (оси) 2

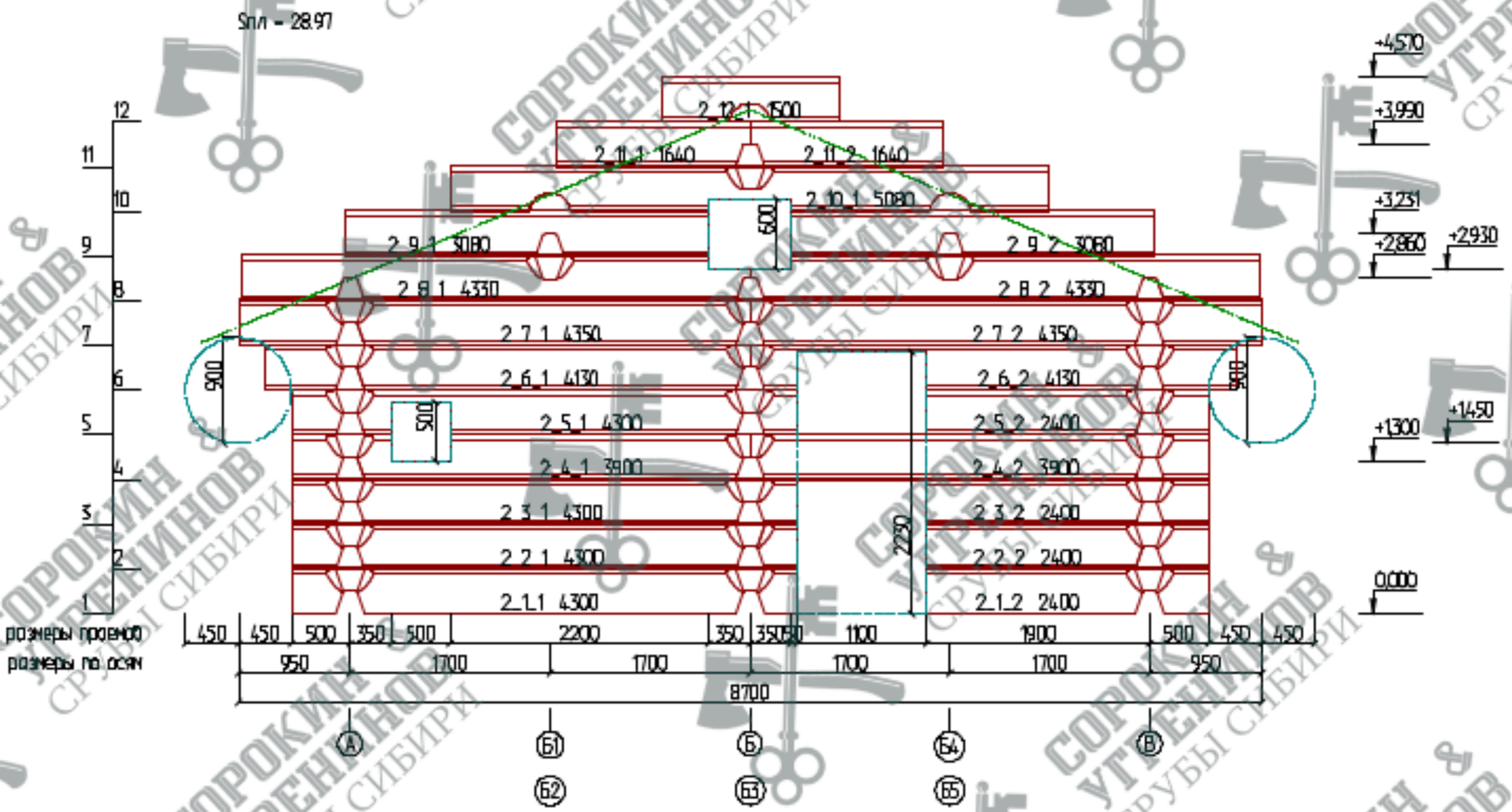

Развертка по стене (оси) 3

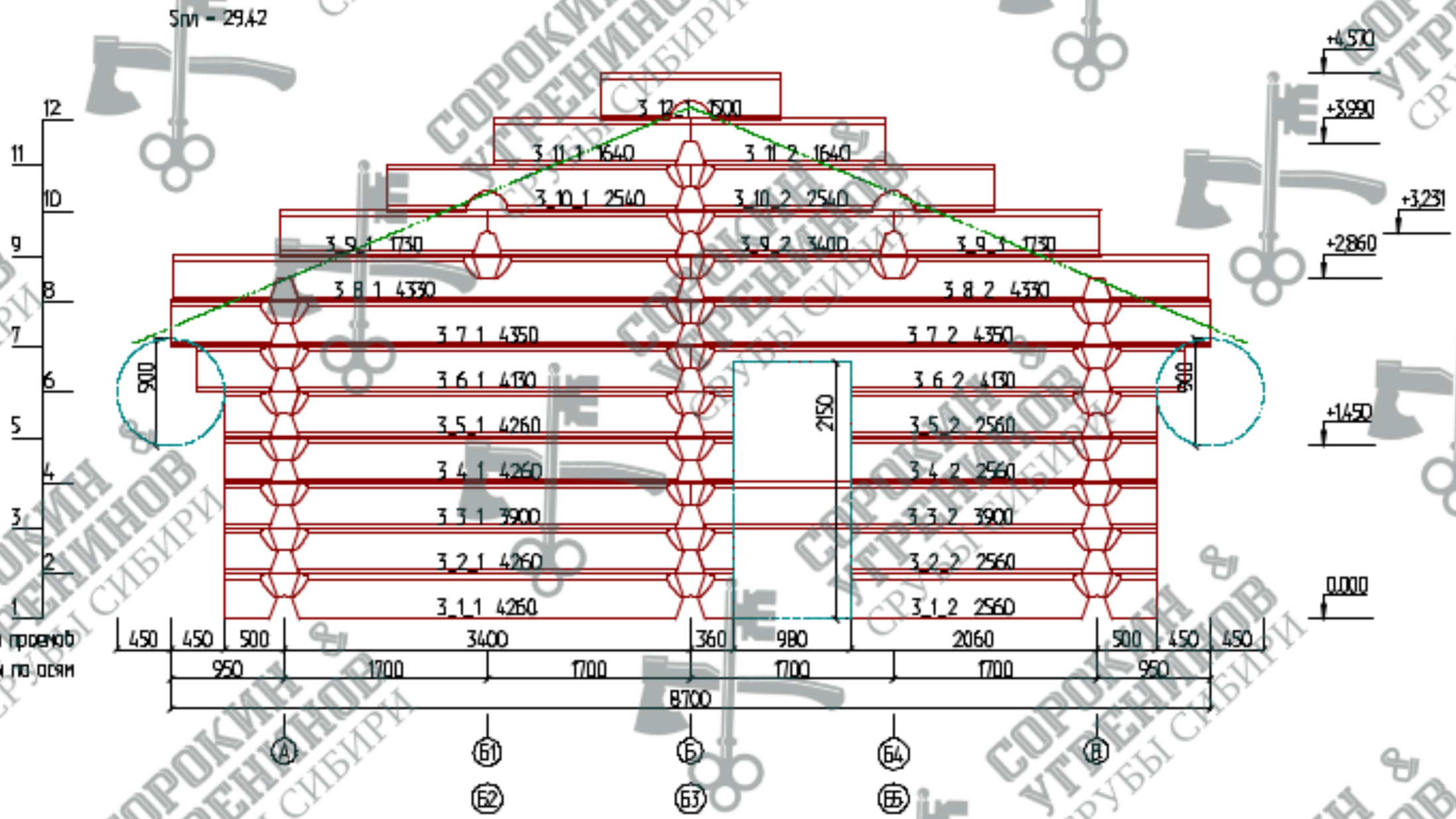

Развертка по стене (оси) 4

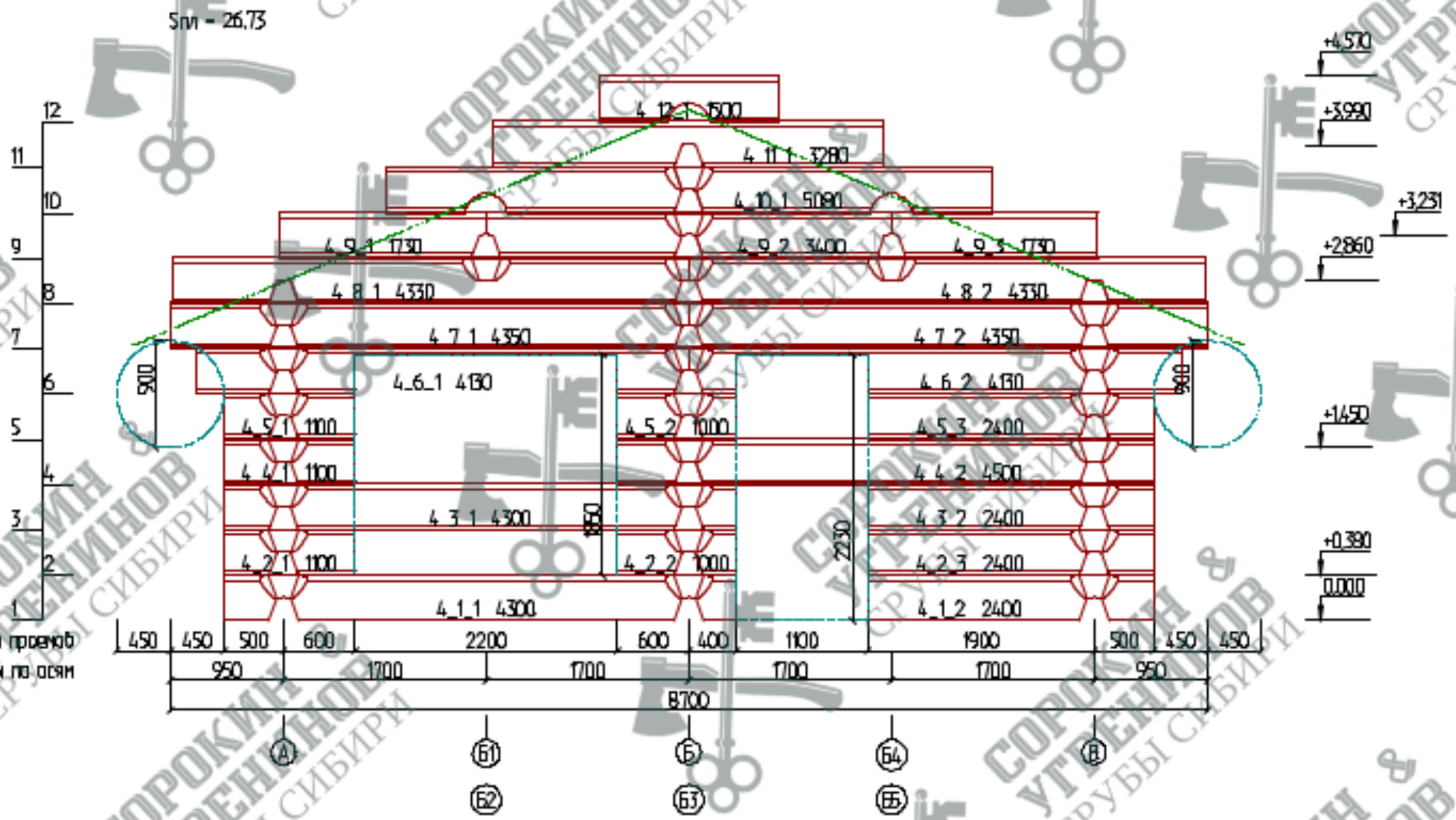

Развертка по стене (оси) 5

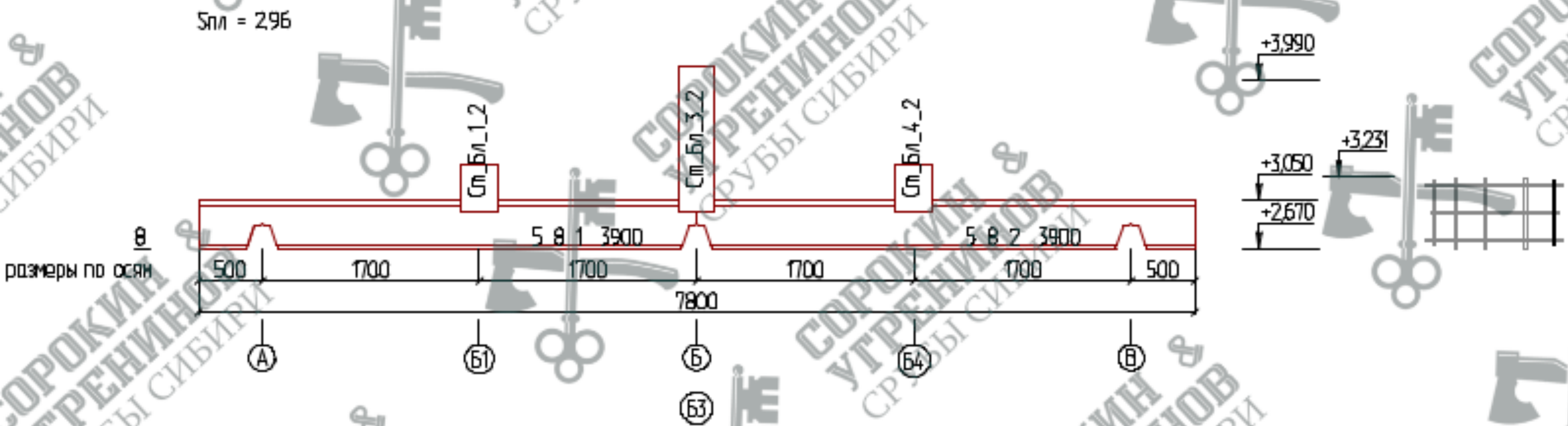

Развертка по стене (оси) А

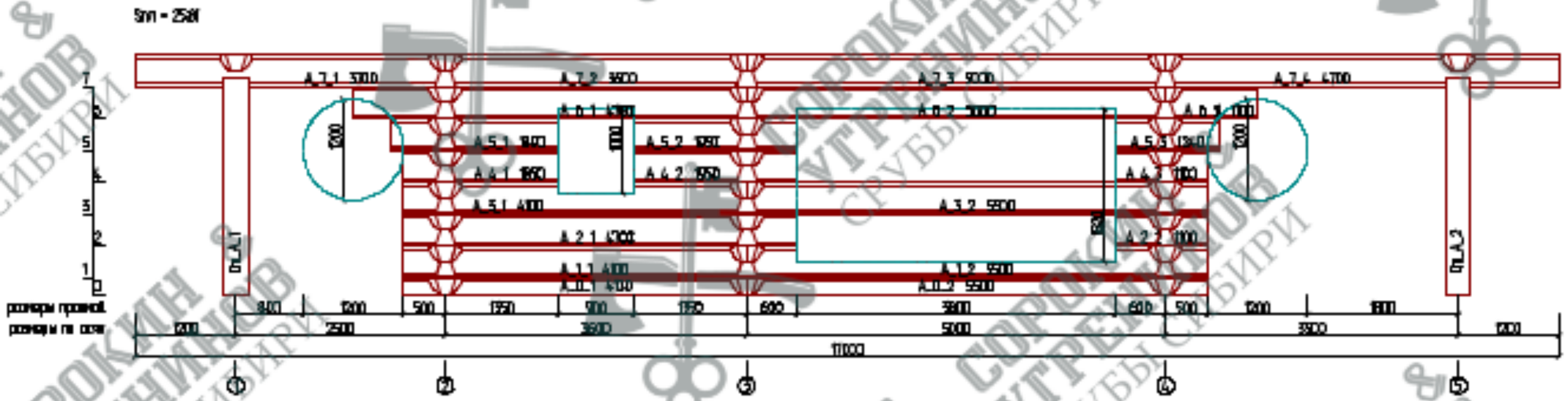

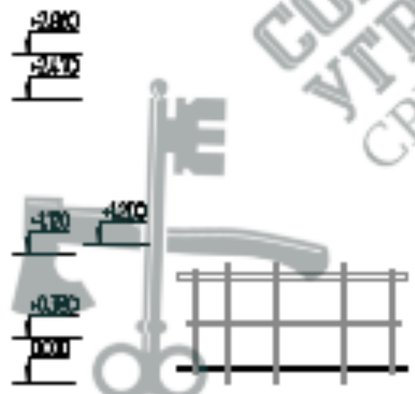

К-24-12-25

Развертка по стене (оси) Б

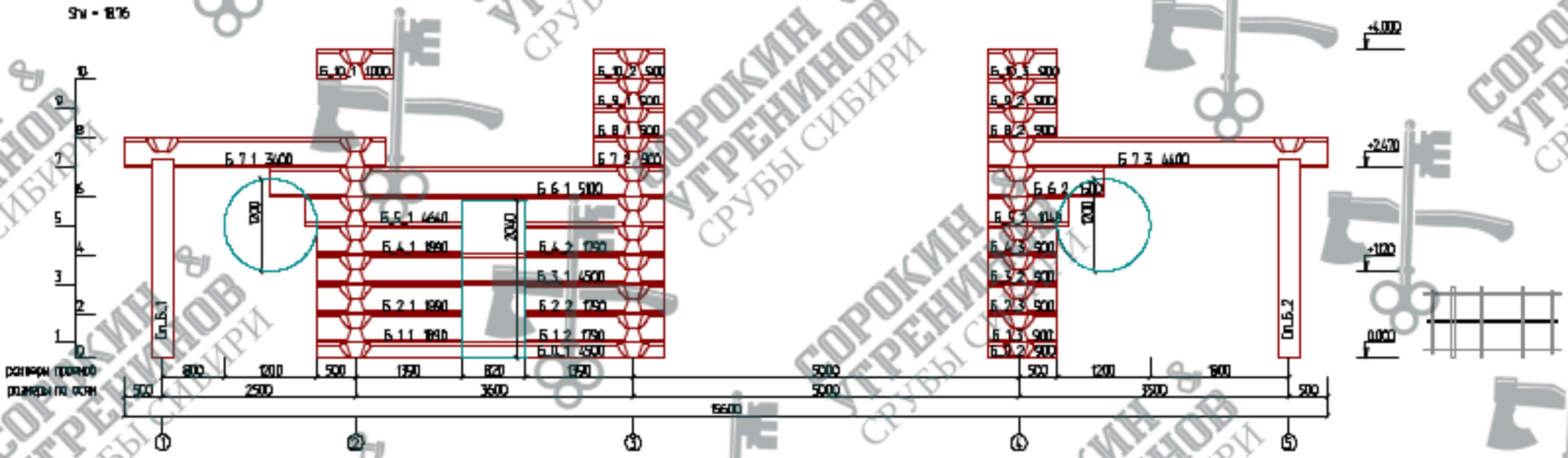

Развертка по стене (оси) В

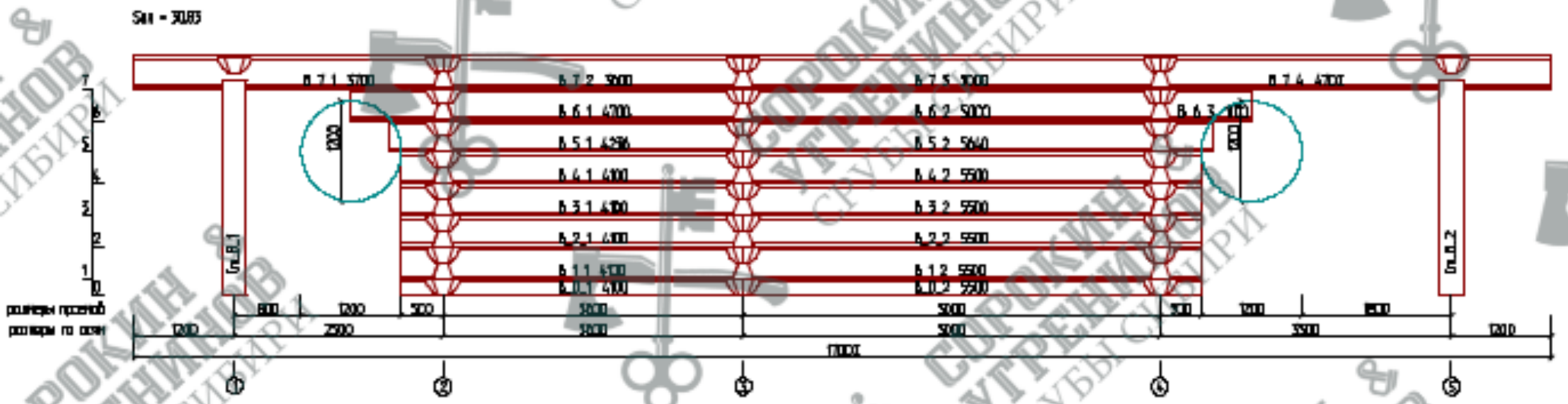

Развертка по балке 1

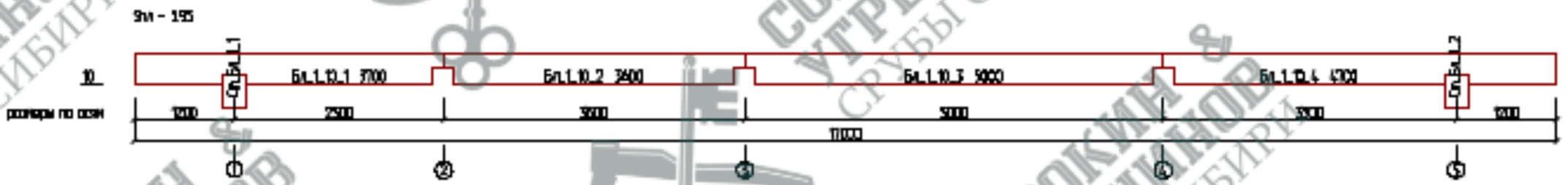

К-24-12-25

Развертка по балке 2

Sпи - 114

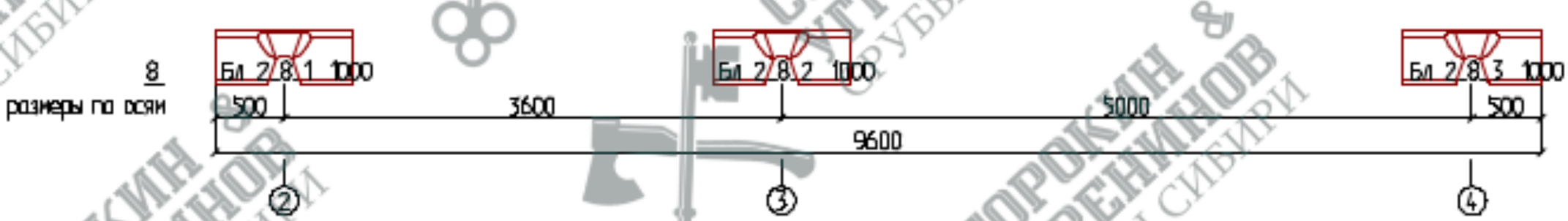

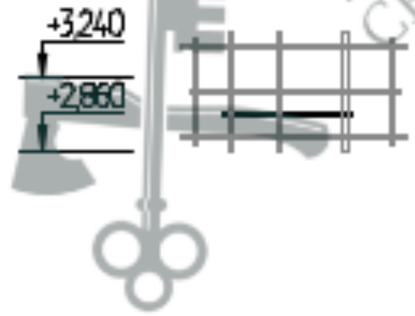

К-24-12-25

Развертка по балке 3

К-24-12-25

Развертка по балке 4

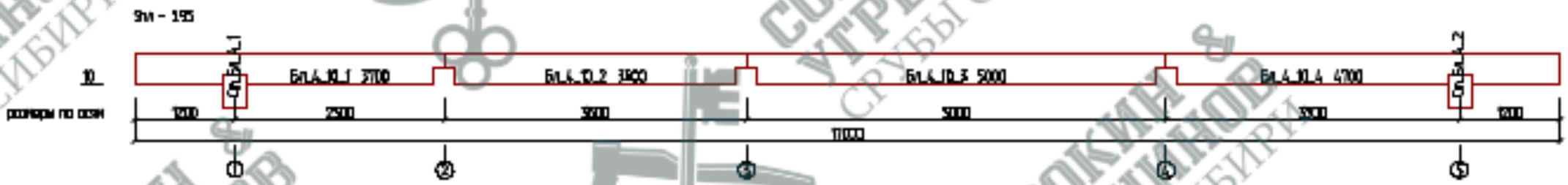

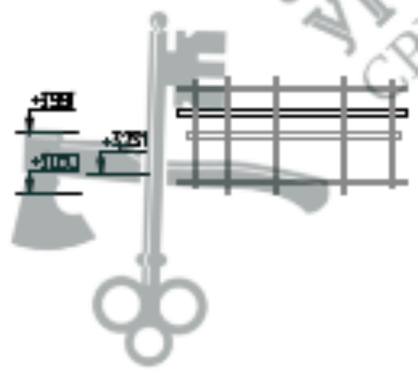

Развертка по балке 5
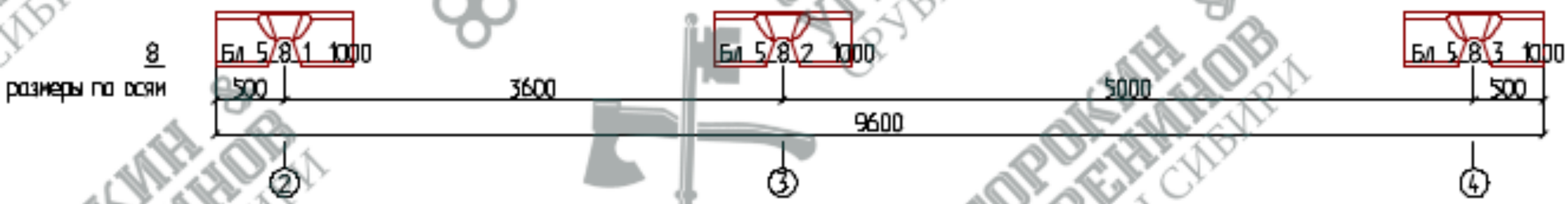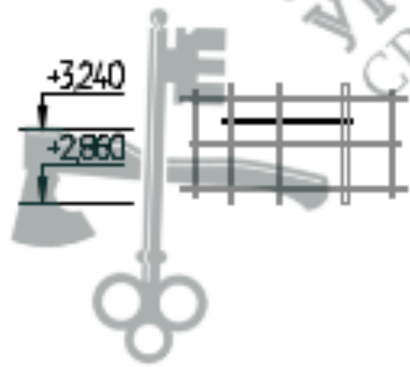
Sпи - 114